7300W - заглушка

Справочные данные 2022/09/17

Латунные пресс-фитинги MultiSkin для металлополимерных труб.

Линейка латунных пресс-фитингов размером от 16 до 75 мм.Пресс-фитинги MultiSkin совместимы с пресс-профилями TH, H и U.Мгновенный контроль соединения с помощью кольца Visu-Control.Низкие потери давления.

Преимущества

Эксплуатационные характеристики
Пресс-фитинги позволяют создать соединение за семь секунд и устраняют риски, связанные со сварочными работами.Пресс-фитинги совместимы с профилями TH, H и U и с инструментами различных брендов.Улучшенная гидравлика и меньшие потери давления (в среднем на 17% по сравнению с предыдущим поколением)
Безопасность
Съемное кольцо Visu-Control® обеспечивает возможность визуального и тактильного контроля соединения.Технология "не обжат — не герметичен": при отсутствии соединения пропускает воду в ходе испытаний под давлением.Защитный колпачок предотвращает от загрязнений.

Технические характеристики

Система MultiSkin предназначена для следующих видов применения:

- Водоснабжение: от +5 °C до +95 °C (рабочая температура) и 10 бар (максимальное рабочее давление).
- Отопление и холодоснабжение: от -10 °C до +95 °C (рабочая температура) и 10 бар (максимальное рабочее давление).
- Ливневая канализация: от -10 °C до +95 °C (рабочая температура) и 10 бар (максимальное рабочее давление).

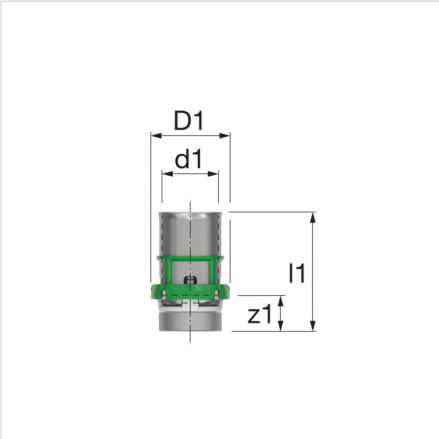

© 2022 Aalberts hydronic flow control (Flamco / Comap). Все права защищены. Мы оставляем за собой право изменения конструкции и характеристик нашей продукции.

Тип	Размеры	-	Артикул
Заглушка 16x2	16x2	2	7300W16
Заглушка 20x2	20x2	2	7300W20
Заглушка 26x3	26x3	2	7300W26
Заглушка 32x3	32x3	2	7300W32

Размеры заглушки - 7300W

Тип	Размеры			
	d1 [мм]	D1 [мм]	z1 [мм]	l1 [мм]
Заглушка 14x2	14	R1/2	21	29
Заглушка 16x2	16	R1/2	23	29
Заглушка 18x2	16	R3/8	23	24
Заглушка 20x2	18	R1/2	25	29
Заглушка 26x3	18	R3/4	25	29
Заглушка 32x3	20	R1/2	27	28
Заглушка 40x3,5	20	R3/4	27	30

Дополнительная информация в Интернете:

Installation and operating instructions
ACS certificate
DVGW certificate
DVGW certificate of conformity
KIWA certificate
NF certificate
WRAS certificate
PZH certificate
PZH certificate MultiSkin2
PZH certificate MultiSkin4
MultiSkin ÉMI certificate HUN
Certificate MultiSkin RUS
7300W RFA
7300W DWG
7300W STEP
Leaflet
Z-Card

© 2022 Aalberts hydronic flow control (Flamco / Comap). Все права защищены. Мы оставляем за собой право изменения конструкции и характеристик нашей продукции.