7240W - муфта редукционная

Справочные данные 2022/09/17

Латунные пресс-фитинги MultiSkin для металлополимерных труб.

Линейка латунных пресс-фитингов размером от 16 до 75 мм.Пресс-фитинги MultiSkin совместимы с пресс-профилями TH, H и U.Мгновенный контроль соединения с помощью кольца Visu-Control.Низкие потери давления.

Преимущества

Эксплуатационные характеристики
Пресс-фитинги позволяют создать соединение за семь секунд и устраняют риски, связанные со сварочными работами.Пресс-фитинги совместимы с профилями TH, H и U и с инструментами различных брендов.Улучшенная гидравлика и меньшие потери давления (в среднем на 17% по сравнению с предыдущим поколением)
Безопасность
Съемное кольцо Visu-Control® обеспечивает возможность визуального и тактильного контроля соединения.Технология "не обжат — не герметичен": при отсутствии соединения пропускает воду в ходе испытаний под давлением.Защитный колпачок предотвращает от загрязнений.

Технические характеристики

Система MultiSkin предназначена для следующих видов применения:

- Водоснабжение: от +5 °C до +95 °C (рабочая температура) и 10 бар (максимальное рабочее давление).
- Отопление и холодоснабжение: от -10 °C до +95 °C (рабочая температура) и 10 бар (максимальное рабочее давление).
- Ливневая канализация: от -10 °C до +95 °C (рабочая температура) и 10 бар (максимальное рабочее давление).

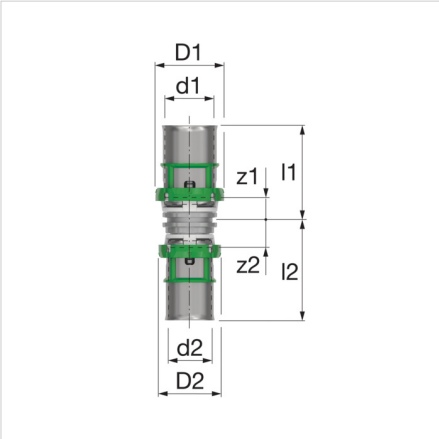

© 2022 Aalberts hydronic flow control (Flamco / Comap). Все права защищены. Мы оставляем за собой право изменения конструкции и характеристик нашей продукции.

Тип	Размеры	-	Артикул
Муфта редукционная 20x2 - 16x2	20 x 2 - 16 x 2	2	7240W2016
Муфта редукционная 26x3 - 16x3	26 x 3 - 16 x 3	2	7240W2616
Муфта редукционная 26x3 - 20x2	26 x 3 - 20 x 2	2	7240W2620
Муфта редукционная 32x3 - 16x2	32 x 3 - 16 x 2	2	7240W3216
Муфта редукционная 32x3 - 20x2	32 x 3 - 20 x 2	2	7240W3220
Муфта редукционная 32x3 - 26x3	32 x 3 - 26 x 3	2	7240W3226

Размеры муфты редукционной - 7240W

Тип	Размеры							
	d1 [мм]	d2 [мм]	D1 [мм]	D2 [мм]	z1 [мм]	z2 [мм]	l1 [мм]	l2 [мм]
Муфта редукционная 16x2 - 14x2	16	14	23	21	7	9	31	33
Муфта редукционная 20x2 - 14x2	20	14	27	21	7	9	31	33
Муфта редукционная 20x2 - 16x2	20	16	27	23	7	9	31	33
Муфта редукционная 20x2 - 18x2	20	18	27	25	7	9	31	33
Муфта редукционная 26x3 - 16x3	26	16	33	23	7	9	32	33
Муфта редукционная 26x3 - 18x2	26	18	33	25	7	9	32	33
Муфта редукционная 26x3 - 20x2	26	20	33	27	7	9	39	33
Муфта редукционная 32x3 - 16x2	32	16	39	23	9	10	37	34
Муфта редукционная 32x3 - 20x2	32	20	39	27	9	10	37	34
Муфта редукционная 32x3 - 26x3	32	26	39	33	9	10	37	35
Муфта редукционная 40x3,5 - 26x3	40	26	47	33	14	7	53	31
Муфта редукционная 40x3,5 - 32x3	40	32	47	39	14	7	53	36
Муфта редукционная 50x4 - 32x3	50	32	57	39	16	7	56	36
Муфта редукционная 50x4 - 40x3,5	50	40	57	47	16	7	57	46
Муфта редукционная 63x4,5 - 40x3,5	63	40	71	47	17	7	78	46
Муфта редукционная 63x4,5 - 50x4	63	50	71	57	17	7	78	47
Муфта редукционная 75x6 - 50x4	75	50	86	57	13	12	75	51
Муфта редукционная 75x6 - 63x4,5	75	63	86	71	13	12	75	73
Муфта редукционная 40 - 20	40	20	47	27	14	7	53	31
Муфта редукционная 18x2 - 16x2	18	16	25	23	7	9	31	33

© 2022 Aalberts hydronic flow control (Flamco / Comap). Все права защищены. Мы оставляем за собой право изменения конструкции и характеристик нашей продукции.

Дополнительная информация в Интернете:

Installation and operating instructions
ACS certificate
DVGW certificate
DVGW certificate of conformity
KIWA certificate
NF certificate
WRAS certificate
PZH certificate
PZH certificate MultiSkin2
PZH certificate MultiSkin4
MultiSkin ÉMI certificate HUN
Certificate MultiSkin RUS
7240W RFA
7240W DWG
7240W STEP
Leaflet
Z-Card

© 2022 Aalberts hydronic flow control (Flamco / Comap). Все права защищены. Мы оставляем за собой право изменения конструкции и характеристик нашей продукции.