Электрические котлы

KOSPEL®

- Простая и недорогая установка
- Высокий уровень теплового комфорта
- КПД 99%
- Энергосберегающая эксплуатация
- Современный и экологичный источник тепла

Электрические котлы

EKCO

Электрические котлы идеально подходят для обогрева помещений, удаленных или где нет возможности подключения отопительного оборудования к централизованным газовым системам. Их установка не требует больших инвестиционных затрат. Не понадобится монтаж дымохода или строительство специальной котельной, достаточно подключения к электрической сети. Котлы EKCO обеспечивают высокий тепловой комфорт, точную регулировку температуры в помещениях, а также отличаются высоким коэффициентом полезного действия приб. 99,4%, благодаря чему обеспечивается большая экономия энергии.

Электрические котлы идеально подходят для догрева помещений, в которых главным источником отопления является камин с водяной рубашкой или твердотопливный котел. При сравнительно небольших расходах гарантируется высокое удобство в использовании устройства и уверенность, что при отсутствии пользователя в помещении поддерживается температура, предотвращающая замерзание отопительной системы.

Электрические котлы являются современным, комфортным и экологическим источником тепла. Небольшие размеры и эстетический вид устройства обеспечивают легкую установку практически в любом помещении.

Котлы EKCO.L2

- **модель EKCO.LN2** – предназначен для совместной работы в отопительных системах, а также с бойлером косвенного нагрева ГВС. Представлен мощностным рядом от 4 кВт до 36 кВт. Оборудован расширительным баком объемом в 6 литров и обходным клапаном bypass,
- **модель EKCO.L2** – идентичен с версией котла EKCO.LN2, без расширительного бака и клапана bypass,
- м**одель EKCO.LN2p** – специально приспособлен для совместной работы в отопительных системах типа «теплый пол» (имеет более обниженные параметры обогрева и соответствующую термическую защиту). Оборудован расширительным баком 6 литров и клапаном bypass,
- **модель EKCO.L2p** – идентичен с версией котла EKCO.LN2p, без расширительного бака и клапана bypass,
- элекронное управление и надежные полупроводниковые элементы включения,
- регулировка температуры теплоносителя в отопительной системе, диапазон:
  - от 20 до 85°C — EKCO.L2, EKCO.LN2
  - от 20 до 60°C — EKCO.L2p, EKCO LN2p
- нагревательный узел из нержавеющей стали (модели от 24 кВт из меди).

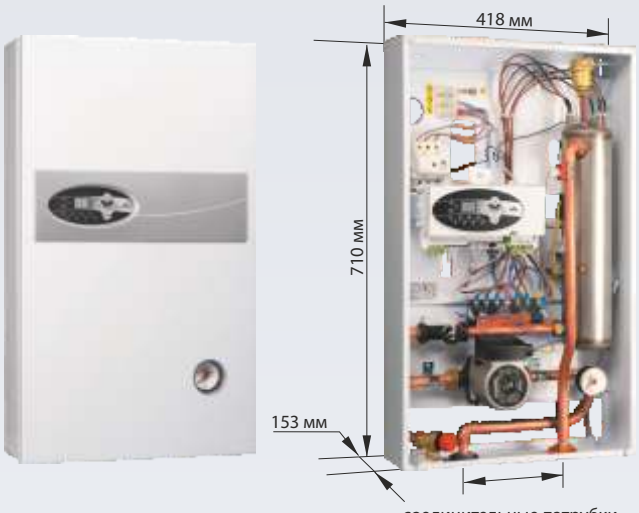

модель: **EKCO.L2**

Котлы EKCO.R2

- **модель EKCO.R2 -** предназначен для совместной работы в отопительных системах. Представлен мощностным рядом от 4 кВт до 24 кВт,
- **панель управления -** установка желаемого значения температуры теплоносителя в диапазоне 35 - 85°C (шкала температуры на панели отображает актуальную установку теплоносителя на выходе),
- нагревательный узел из нержавеющей стали (кроме модели с 24 кВт — из меди),
- комнатный регулятор контролирует температуру в помещении и при необходимости высылает сигнал включения или выключения котла,
- в комплектацию котла входит комнатный регулятор температуры, циркуляционный насос, группа безопасности и манометр.

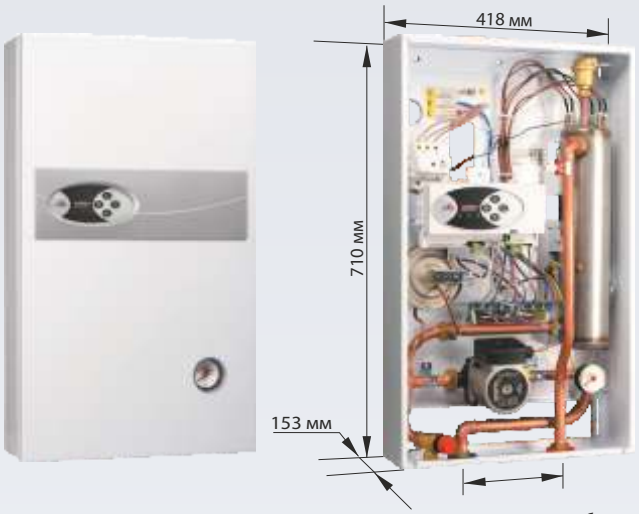

модель: **EKCO.R2**

Котлы EKCO.T большой мощности

- **модель EKCO.T -** котел большой мощности предназначен для совместной работы в отопительной системе, а также с бойлером ГВС,
- **модель EKCO.TM -** котел с наружным погодным датчиком, большой мощности, предназначен для совместной работы с одним или двумя отопительными контурами и бойлером ГВС косвенного нагрева,
- возможность работы при каскадном соединении, в такой системе следует котел EKCO.TM использовать в качестве ведущего котла, а котлы EKCO.T – ведомых,
- регулирование температуры воды в отопительной системе в пределах от 40°C до 85°C,
- котлы большой мощности оборудованы 2 нагревательными узлами, что значительно обнижает нагрузку на нагревательные узлы и обеспечивает их длительное использование,
  - мощность от 30 кВт до 48 кВт.

модель: **EKCO.T** модель: **EKCO.TM**

Комнатный регулятор температуры

Котлы EKCO.L2 оснащены электронным регулятором (программируемым на неделю), который обеспечивает экономичную работу котла, приспособленную к индивидуальным потребностям потребителя. В котле EKCO.R2 температура теплоносителя устанавливается вручную при помощи переключателя. Регулятор контролирует температуру в помещении и при необходимости высылает сигнал включения или выключения котла.

Клапан трехходовой с сервоприводом

При совместной работе котла с теплообменником ГВС необходимо использовать трехходовой клапан Honeywell (клапан VCZMH6000E, сервопривод VC6013ZZ00 с кабелем).

Применение датчика температуры WE-019/01 (для котлов EKCO.L2/LN2) или WE-008 (для котлов EKCO.TM и EKCO.T) позволяет регулировать температуру воды в теплообменнике непосредственно с панели управления котла. Возможна также совместная работа с теплообменником ГВС с термостатом.

Технические характеристики

Номинальная мощность	кВт	4	6	8	12	15	18	21	24	30	36	42	48
Номинальное напряжение	В	220 В~ или 380 В 3N~			380 В 3N~								
Номинальный потребляемый ток	А	18,3 /3x6,1*	27,4 /3x9,1*	36,6 /3x12,2*	3x18,3	3x22,8	3x27,4	3x31,9	3x35,6	3x45,6	3x54,7	3x63,8	3x72,9
Минимальное сечение проводов питания	мм²	3x2,5 /*5x1,5	3x4 /*5x1,5	3x6 /*5x1,5	5x2,5		5x4		5x6	5 x 10			5 x 16
Ориентировочная площадь обогрева **	м²	30-50	40-70	60-100	100-140	130-180	150-220	180-220	220-300	280-320	340-380	400-440	480-600

* значения для подключения к 380В 3N~
** мощность котла следует подобрать основываясь на тепловом балансе объекта

Устройство (модель: EKCO.L2)

Автоматический воздухоотводчик

Термический выключатель
При возникновении аварийной ситуации выключатель автоматически отключает питание от сети, защищая тем самым нагревательный узел и электронные элементы от повреждений.

Панель управления
Предназначена для установления и считывания параметров работы электрического котла. Электронная система выбора мощности обеспечивает экономичное потребление электроэнергии.

Нагревательный узел
Конструкция разработана на основе надежной технологии изготовления нагревательных элементов в защитном корпусе из нержавеющей стали/меди.

Электронный узел мощности
Электронные, полупроводниковые элементы включения обеспечивают надежную и бесшумную работу котла.

Насос

Манометр

Клапан безопасности
Отвечает за сброс давления при выходе за максимальный предел 3 бара.

Применение котлов EKCO в отопительных системах, обеспечивают высокий комфорт обслуживания и экономию электроэнергии, требуют минимальных инвестиционных средств.

Котел EKCO в качестве самостоятельного источника тепла может обогреть помещение площадью до 600м². Совместная работа с проточным водонагревателем, который работает по принципу приоритета включения, обеспечивает наиболее энергоэкономные параметры обогрева помещения и снабжения горячей водой.

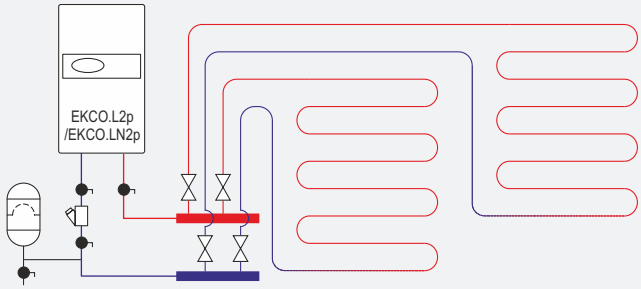

Версия котла EKCO.L2p/LN2p предназначена для системы теплого пола. Модуль управления позволяет регулировать температуру теплоносителя в системе в пределах от 20 до 60°C. Монтаж такой проводки не требует смесительных клапанов и дополнительной арматуры, что значительно снижает инвестиционную стоимость.

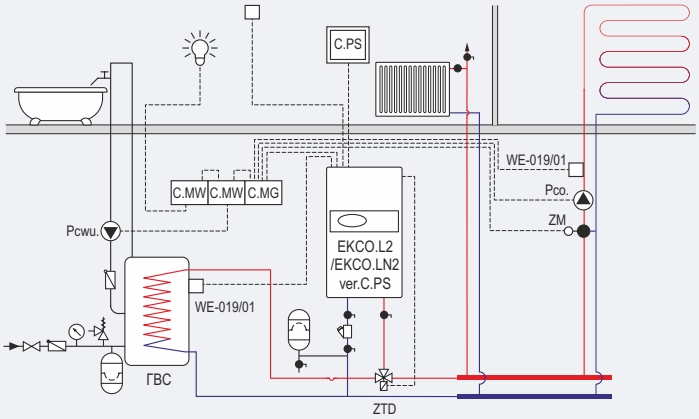

Управление работой котла EKCO.L2/LN2 (версия с C.PS) для работы в системе с двумя отопительными контурами, с бойлером косвенного нагрева и насосом системы горячего водоснабжения с помощью цифровой панели C.PS.

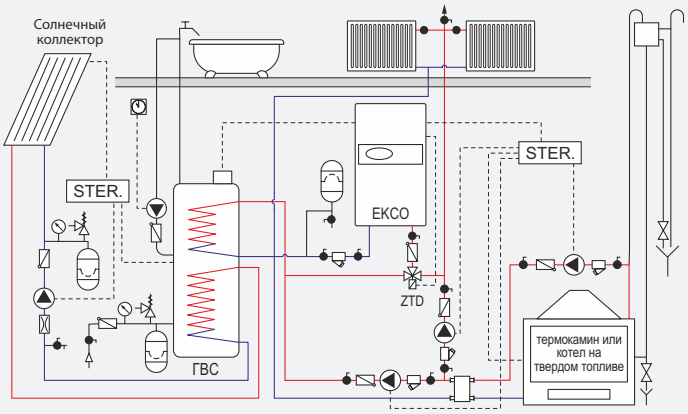

Совместная работа котла EKCO с термокамином или с котлом на твердом топливе. Такая система обеспечивает низкую инвестиционную стоимость при высоком уровне комфорта эксплуатации.

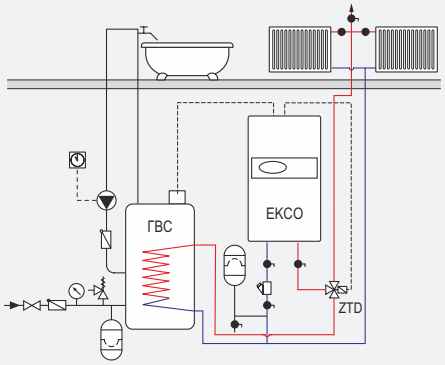

Подключение котла модели EKCO.L2/LN2/T/TM при совместной работе с бойлером косвенного нагрева для горячего водоснабжения.

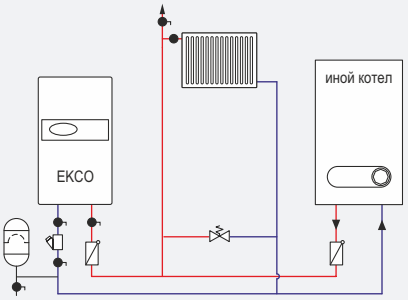

Котел EKCO может работать совместно с котлом другого типа (газовым, дизельным и др.) в качестве альтернативного дополнительного источника тепла. Электрический котел в отопительной системе такого типа может работать во время более дешевого энерготарифа или в качестве запасного источника тепла.

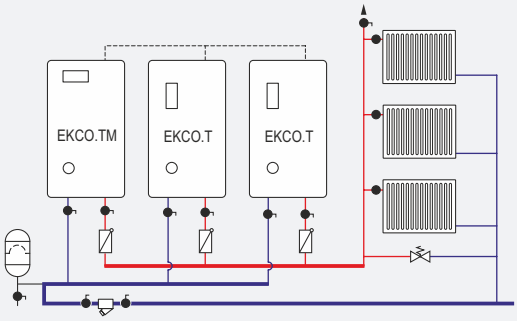

Для обогрева помещений большого объема (напр. производственные помещения) применяется каскадная система установки котлов, которая позволяет получить требуюмую высокую тепловую мощность. В таких системах следует использовать котел модели EKCO.TM в качестве ведущего и ведомые котлы модели EKCO.T.

Внимание! Представленные схемы являются примерными схемами тепловых систем, наиболее часто применяемыми. Подбор индивидуальной отопительной системы следует поручить специализированной монтажной фирме.

KOSPEL S.A оставляет за собой право на внесение изменений в технических характеристиках изделия, направленных на улучшение продукции, которые не будут представлены в данном каталоге.

KOSPEL

ГК «Терморос»

г. Москва, ул. Архитектора Власова, 55
Тел.: (495) 785-55-00
tmr@termoros.com
www.termoros.com

Печать дистрибьютора