Doğru seçimle başlamak

Starting the right selection

Начало Правильного Выбора

HAFİF VE ORTA YAĞ BRÜLÖRLERİ 3 – 525 KG/h

TSE EN 267+A1 ye uygun olarak üretilen yüksek basınçlı ve püskürtmeli, üflemeli tip Üret hafif ve orta yağ brülörleri; tek kademe, iki kademe ve üç kademe olarak üretilmektedir. Güçlü konstrüksiyonu özel türbülasyon sistemi ile her türlü zor şart altında sorunsuz ve verimli yanma sağladığı gibi değişik yanma odası basınçlarına uyumludur. Gövde üzerine monte edilen elektrik kumanda panoları ile montaj ve ve kullanım kolaylığı sağlar.

Özelikle uzun namlulu konstrüksüyonlarda yapılan hareketli menteşe sistemi, hem montajda hem servis müdahalesinde büyük kolaylık sağlayan özel tasarımdır. Yakıtın istenen sıcaklığa homojen olarak ulaştırılmasını gerçekleştiren kuru tip ısıtıcıyla, daha az elektrik tüketilir. Üret brülörleri dünyanın en kaliteli üreticilerinin ekipmanları ile donatılır. Tüketiciye her türlü kalite kontrol testleri yapılmış olarak teslim edilir. Konutlarda ve sanayide sessiz ve yüksek verimle çalışan Üret brülörlerinin servis ve yedek parça problemi de yoktur.

ÜRET hafif ve orta yağ brülörleri, ÜM2 – ÜM3 ve ÜM5 modellerinde maksimum 80 cSt (50 C°) vizkositeye kadar, ÜM7 – ÜM8 – ÜM9 – ÜM10 – ÜM11 ve ÜM12 modellerinde ise maksimum 450 cSt (50 C°) vizkositeye kadar hafif ve orta yağları yakmak üzere tasarlanmıştır.

ÜRET OIL BURNERS 3 - 525 KG/H

Üret diesel and fuel oil burners are produced with accordance of TSE EN 267+A1, high pressured blown type single stage two stage and three stage. With his strong structure and special turbulator system it provide a smooth and efficient combustion under all difficult situations. It is also compatible with different combustion chamber presures. The electrical control panel mounted on the body provides easy installation and use.

In particular construction of long barrel the mobile hinge system is a special design which provide great convenience on service intervention and assembling. On the performence of reaching to the desired homogeneous tempereture of the fuel it consume low electricity with the dry type heating. Üret diesel and fuel oil burners are equipped with the worlds finest manufacturer's tools which works smoothly. The delivery to the customers is done after all quality control test. In domestic and industrial indoors, Üret burners works with high efficiency and without noise. Service and spare parts are availabe.

ÜRET medium and heavy oil burners are designed to burn; Models ÜM2 – ÜM3 and ÜM5 upto 80 cSt (50 C°) viscosity (max) Models ÜM7 – ÜM8 – ÜM9 – ÜM10 – ÜM11 and ÜM12 upto 450 cSt (50 C°) viscosity (max) of medium oil and heavy oil.

ХАРАКТЕРИСТИКИ ЖИДКОТОПЛИВНЫХ ГОРЕЛОК УРЕТ 3-525 КГ/Ч

Масляные горелки УРЕТ поддувного типа, работающие на легких и средних сортах масла, с высоконапорными форсунками, выпускаются в соответствии с TSE EN 267+A1 в следующих типах: одноступенчатые, двухступенчатые и трехступенчатые. Благодаря своей мощной структуре и специально разработанной турбулентной системе они обеспечивают безукоризненную работу и эффективное горение в каких-либо сложных условиях и адаптируются к различным показателям давления в камере сгорания.

Система передвижных петель, которой оснащены, в частности, длинноствольные конструкции, специально разработана с обеспечением максимально простого доступа, как в ходе монтажа, так и при вмешательстве, производимом с целью сервисного обслуживания. Благодаря нагревателю сухого типа, обеспечивающего равномерное нагревание топлива до требуемой температуры, достигается экономия в расходе электрической энергии. Горелки Üret оснащаются оборудованием наиболее качественных производителей мира и предоставляются потребителю после прохождения всех испытаний контроля качества.

Также для горелок УРЕТ, работающих бесшумно и с высокой производительностью в жилых и промышленных помещениях, не имеется проблем с сервисным обслуживанием и обеспечением запасными частями.

Горелки ÜRET, работающие на средних и тяжелых сортах масла, разработаны для сжигания средних и тяжелых сортов масла максимальной вязкости до 80 cSt (50 C°) в моделях ÜM2 – ÜM3 и ÜM5 и максимальной вязкости до 450 cSt (50 C°) в моделях ÜM7 – ÜM8 – ÜM9 – ÜM10 – ÜM11 и ÜM12. Компания-производитель имеет право на внесение изменений с целью усовершенствования жидкотопливных горелок.

3-10 kg/h

Özel salyangoz gövde konstrüksiyonu ile tozlu kirli ortamlarda uzun ömürlü ve sorunsuz çalışma.

Long service life and problem-free operation in dusty and dirty environments with its helix body construction.

Долговечная и безукоризненная эксплуатация в запыленных и загрязненных средах благодаря специальной спиралевидной конструкции

Üret Tek Kademeli Hafif Yağ Brülörleri Kapasite Tablosu
Capacity Table of Üret Single Stage Light Oil Burners
Таблица показателей производительности одноступенчатых горелок УРЕТ, работающих на легких сортах маслах

BRÜLÖR TİPİ BURNER TYPE **ГОРЕЛКА ТИП**	**KAPASİTE /** CAPACITY **/ МОЩНОСТЬ**						**MOTOR GÜCÜ** POWER **МОЩНОСТЬ ДВИГАТЕЛЯ** kW-V	**POMPA** PUMP **НАСОС** Suntec	**ÇALIŞMA BASINCI** WORKING PRESSURE **РАБОЧЕЕ ДАВЛЕНИЕ** bar	**YAKIT HORTUMU** OIL HOSES **ТОПЛИВНЫЙ ШЛАНГ**	**AĞIRLIK** WEIGHT **ВЕС** kg
	kg/h		Kcal/hx1000		kW						
	min	max	min	max	min	max					
Ü 1 VMU	3	6	31	61	36	71	0.18 / 220	AS 57 C	8 - 12	R 3/8" - N 1/2"	13
Ü 1 VMUA	5	10	51	102	59	119	0.18 / 220	AS 57 C	8 - 12	R 3/8" - N 1/2"	13

Boyutlar / Dimensions / **Размеры** (mm)

Tip / Type / **Тип**	b1	b2	b3	L1	L2	L3	L4	h1	h2	h3	d1	d2	d3	d4
Ü 1 VMU	355	200	155	370	115	135	120	255	185	100	Ø 100	Ø 110	Ø 148	M8
Ü 1 VMUA	355	200	155	370	115	135	120	255	185	100	Ø 100	Ø 110	Ø 148	M8

Kazana Bağlama Ölçüleri
Connection Sizes to the Boiler
Размеры Свяывания Котла

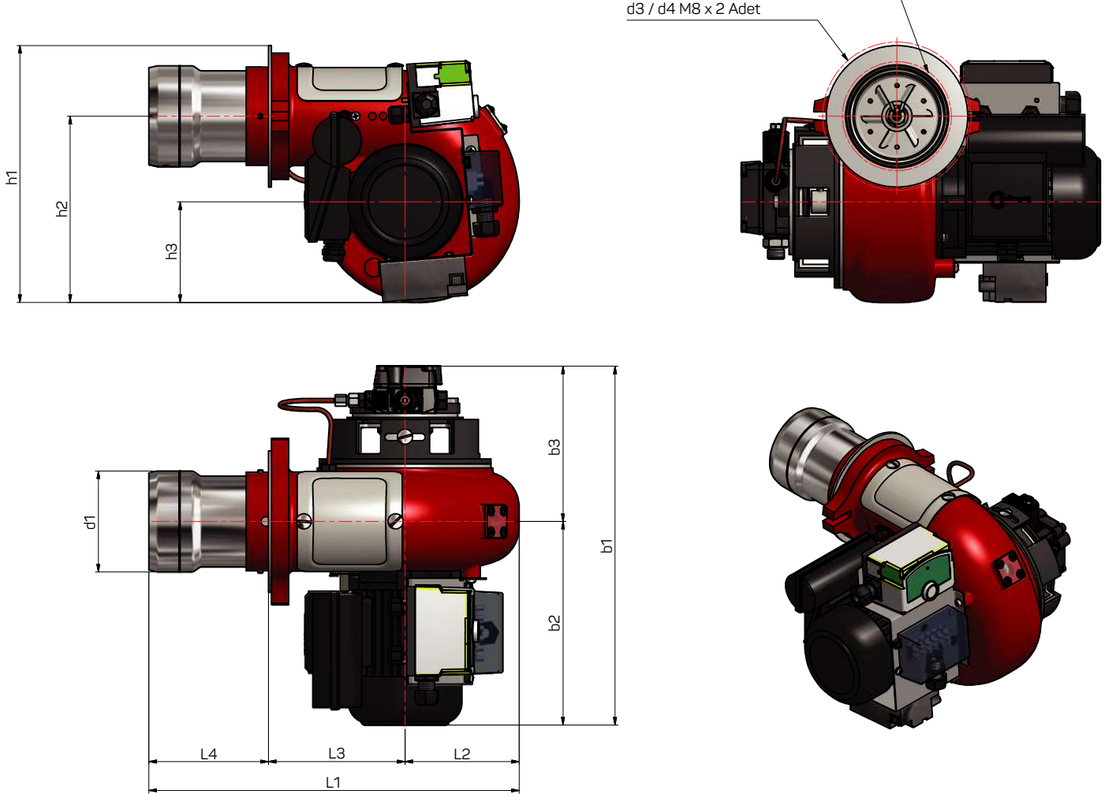

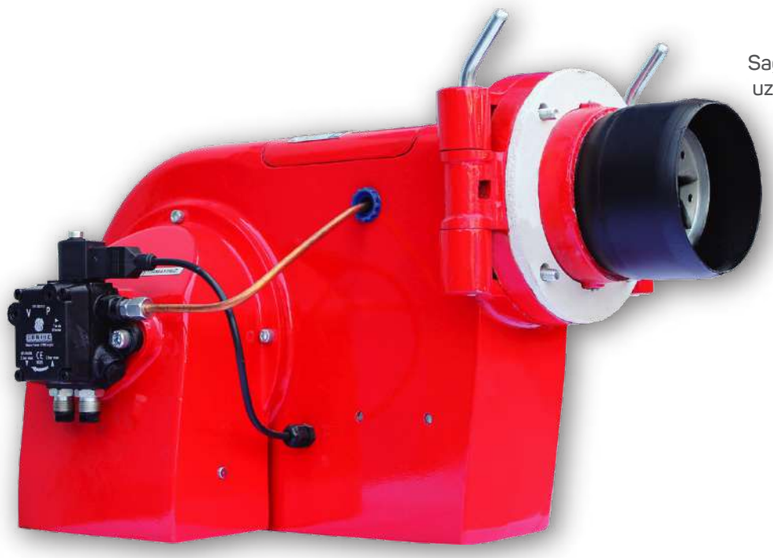

8-90 kg/h

Sağlam güçlü gövde konstrüksiyonu ile uzun yıllar verimli ve sorunsuz çalışma.

Long life, trouble free operation and high efficiency with his strong stable housing.

Многолетняя эффективная и безукоризненная эксплуатация благодаря прочной и сильной конструкции корпуса

Üret Tek Kademeli Hafif Yağ Brülörleri Kapasite Tablosu
Capacity Table of Üret Single Stage Light Oil Burners
Таблица показателей производительности одноступенчатых горелок УРЕТ, работающих на легких сортах маслах

BRÜLÖR TİPİ / BURNER TYPE / ГОРЕЛКА ТИП	KAPASİTE / CAPACITY / МОЩНОСТЬ						MOTOR GÜCÜ / POWER / МОЩНОСТЬ ДВИГАТЕЛЯ kW-V	POMPA / PUMP / НАСОС Suntec	ÇALIŞMA BASINCI / WORKING PRESSURE / РАБОЧЕЕ ДАВЛЕНИЕ bar	YAKIT HORTUMU / OIL HOSES / ТОПЛИВНЫЙ ШЛАНГ	AĞIRLIK / WEIGHT / ВЕС kg
	kg/h		Kcal/hx1000		kW						
	min	max	min	max	min	max					
Ü 2 VMU	8	20	82	204	95	237	0.37 / 220	AS 57 C	8 - 12	R 3/8" - N 1/2"	25
Ü 2 VMUS	10	25	102	255	119	297	0.37 / 220	AS 67 C	10 - 14	R 3/8" - N 1/2"	27
Ü 3 VMU	15	35	153	357	178	415	0.55 / 220	AS 67 C	10 - 14	R 3/8" - N 1/2"	37
Ü 3 VTU	15	35	153	357	178	415	0.55 / 380	AS 67 C	10 - 14	R 3/8" - N 1/2"	37
Ü 3 VTUS	18	45	184	459	214	534	0.75 / 380	AJ 4CC	10 - 14	R 1/2" - N 1/2"	40
Ü 5 VTUS	40	90	408	918	474	1067	1.5 / 380	J 6 CC	10 - 14	R 1/2" - N 1/2"	60

Boyutlar / Dimensions / **Размеры** (mm)

Tip / Type / Тип	b1	b2	b3	b4	b5	L1	L2	L3	L4	h1	h2	h3	d1	d2	d3	d4	r1	r2
Ü 2 VMU	480	270	210	240	200	565	135	320	110	322	235	145	Ø 120	Ø 135	Ø 148	M8	450	500
Ü 2 VMUS	480	270	210	240	200	565	135	320	110	322	235	145	Ø 120	Ø 135	Ø 148	M8	450	500
Ü 3 VMU / T	573	272	301	263	225	738	168	430	139	390	300	180	Ø 160	Ø 150	Ø 180	M8	590	620
Ü 3 VTUS	613	202	321	263	225	738	168	430	139	390	300	180	Ø 160	Ø 150	Ø 180	M8	590	620
Ü 5 VTUS	656	321	335	285	251	855	195	510	148	473	353	210	Ø 180	Ø 190	Ø 210	M10	710	700

Kazana Bağlama Ölçüleri
Connection Sizes to the Boiler
Размеры Свяывания Котла

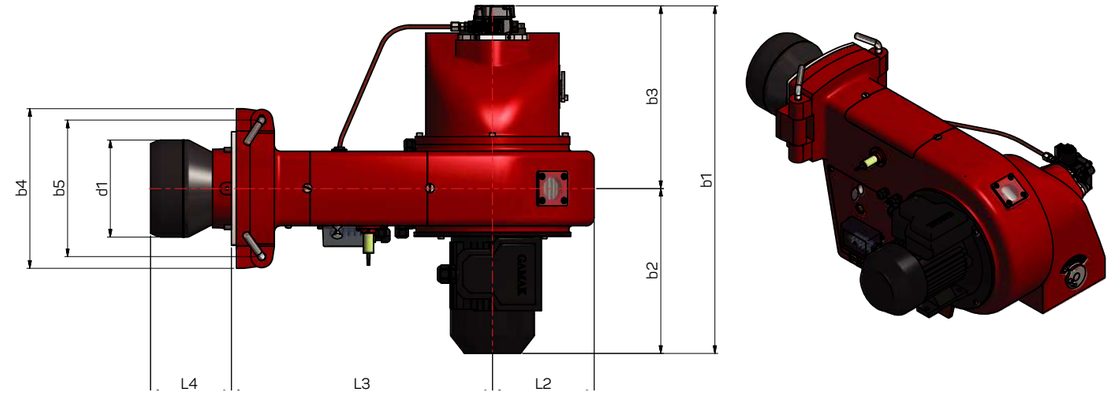

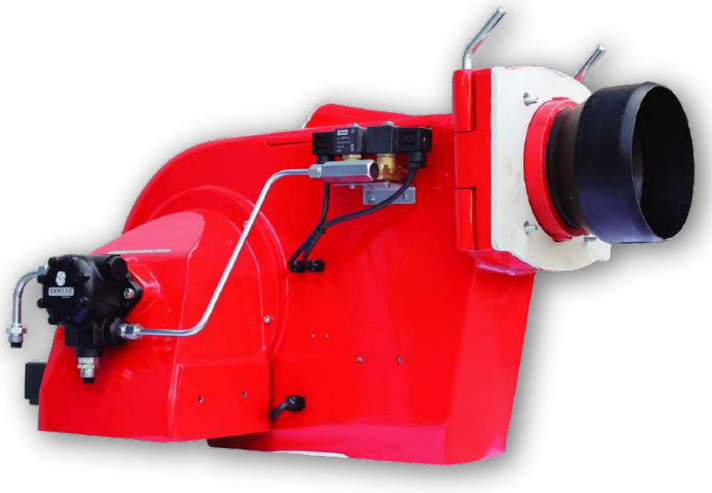

20-110 kg/h

Hassas klape sistemi ile minimum ve maksimum kapasitelerde verimli yanma.

Effective combustion at minimum and maximum capacities with sensitive valve system.

Эффективное горение на минимальной и максимальной мощности благодаря быстро реагирующей системе клапанов

Boyutlar / Dimensions / **Размеры** (mm)

Tip / Type / **Тип**	b1	b2	b3	b4	b5	L1	L2	L3	L4	h1	h2	h3	d1	d2	d3	d4	r1	r2
Ü 2 VZTU	517	311	206	240	200	670	233	320	117	320	235	145	Ø 130	Ø 135	Ø 148	M8	520	500
Ü 3 VZTU	612	292	320	263	225	830	260	430	139	393	300	180	Ø 160	Ø 150	Ø 180	M8	610	600
Ü 5 VZTU	656	321	335	285	251	930	270	512	147	475	350	210	Ø 180	Ø 190	Ø 210	M10	700	700

Kazana Bağlama Ölçüleri
Connection Sizes to the Boiler
Размеры Свяывания Котла

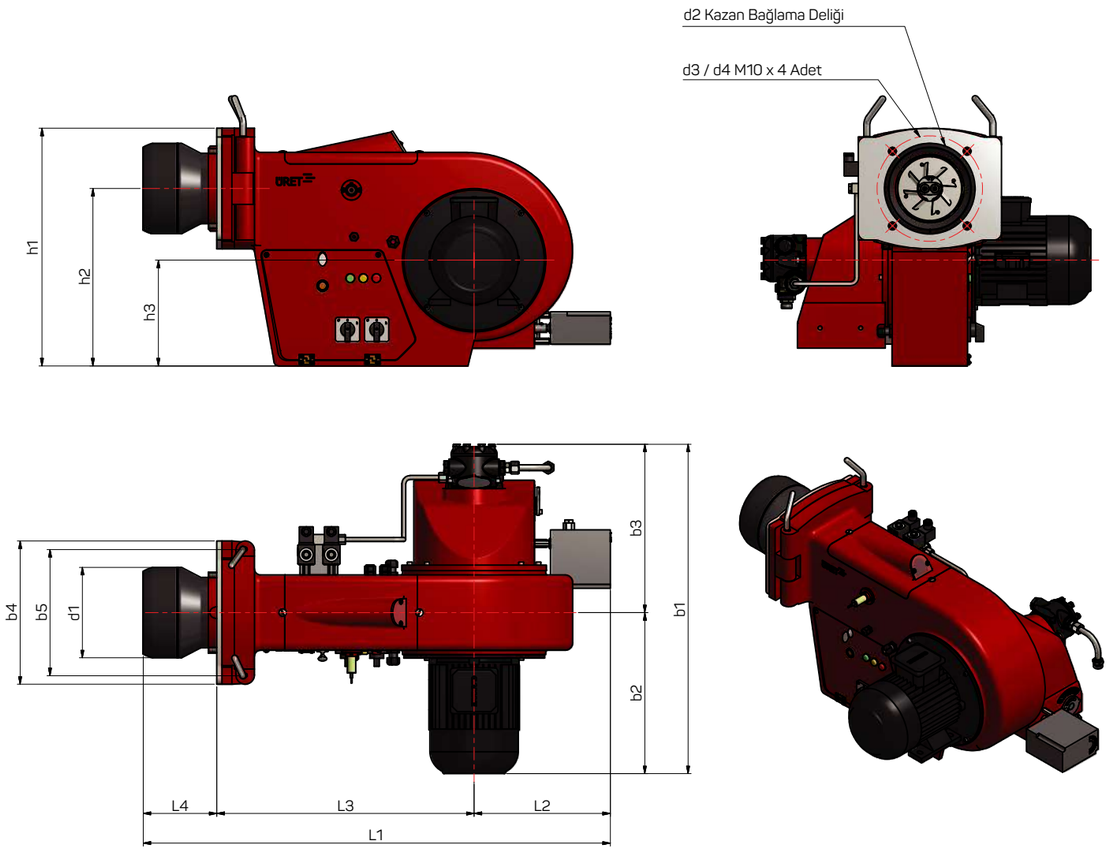

Üret İki Kademeli Hafif Yağ Brülörleri Kapasite Tablosu
Capacity Table of Üret Two Stage Light Oil Burners
Таблица показателей производительности двухступенчатых горелок УРЕТ, работающих на легких сортах масла

BRÜLÖR TİPİ BURNER TYPE **ГОРЕЛКА ТИП**	**KAPASİTE** / CAPACITY / **МОЩНОСТЬ**						**MOTOR GÜCÜ** POWER **МОЩНОСТЬ ДВИГАТЕЛЯ** kW-V	**POMPA** PUMP **НАСОС** Suntec	**ÇALIŞMA BASINCI** WORKING PRESSURE **РАБОЧЕЕ ДАВЛЕНИЕ** bar	**YAKIT HORTUMU** OIL HOSES **ТОПЛИВНЫЙ ШЛАНГ**	**AĞIRLIK** WEIGHT **ВЕС** kg
	kg/h		Kcal/hx1000		kW						
	min	max	min	max	min	max					
Ü 2 VZTU	10	25	102	255	119	297	0.37 / 380	AS 67 C	10 - 14	R 3/8" - N 1/2"	35
Ü 3 VZTU	20	50	204	510	237	593	0.75 / 380	AJ 4 CC	10 - 14	R 1/2" - N 1/2"	47
Ü 5 VZTU	40	110	408	1122	474	1305	1.5 / 380	J 6 CC	10 - 14	R 1/2" - N 1/2"	66

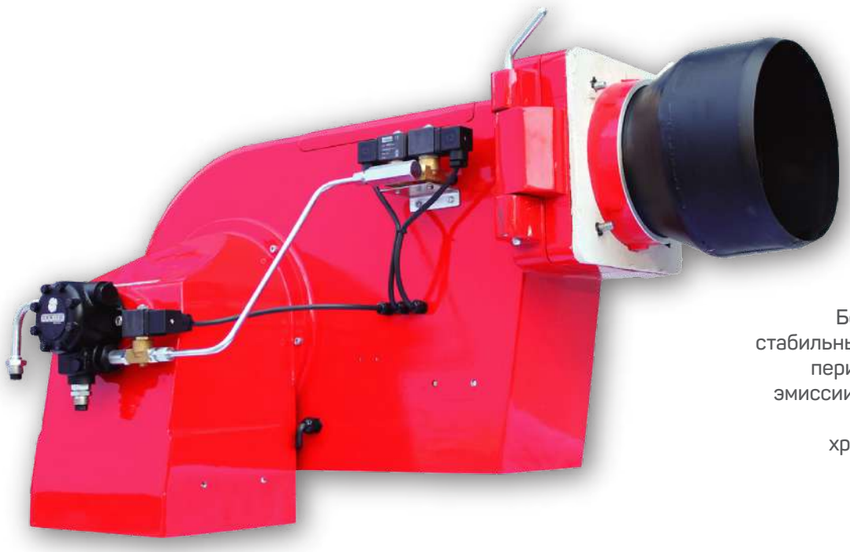

50-350 kg/h

Paslanmaz Cr-Ni yanma başlıkları ile uzun yıllar sağlıklı yanma ve emisyon değerleri.

Healthy combustion and low emission for many years with stainless Cr-Ni combustion heads.

Безопасные для здоровья и стабильные в течение многолетнего периода показатели горения и эмиссии благодаря нержавеющим головкам цилиндров с хромоникелевым покрытием

Boyutlar / Dimensions / **Размеры** (mm)

Tip / Type / **Тип**	b1	b2	b3	b4	b5	L1	L2	L3	L4	h1	h2	h3	h4	d1	d2	d3	d4	r1	r2
Ü 7 VZTU	800	395	405	355	312	1075	280	580	215	495	365	195	65	ø 205	ø 210	ø 235	M10	805	770
Ü 8 VZTU	815	405	410	355	312	1075	280	580	215	495	365	195	65	ø 243	ø 210	ø 235	M10	805	770
Ü 9 VZTU	1007	540	466	500	450	1260	370	675	216	690	495	265	-	ø 265	ø 280	ø 330	M12	1050	980
Ü 10 VZTU	1007	540	466	500	450	1260	370	675	216	690	495	265	-	ø 265	ø 280	ø 330	M12	1050	980

Kazana Bağlama Ölçüleri
Connection Sizes to the Boiler
Размеры Свяывания Котла

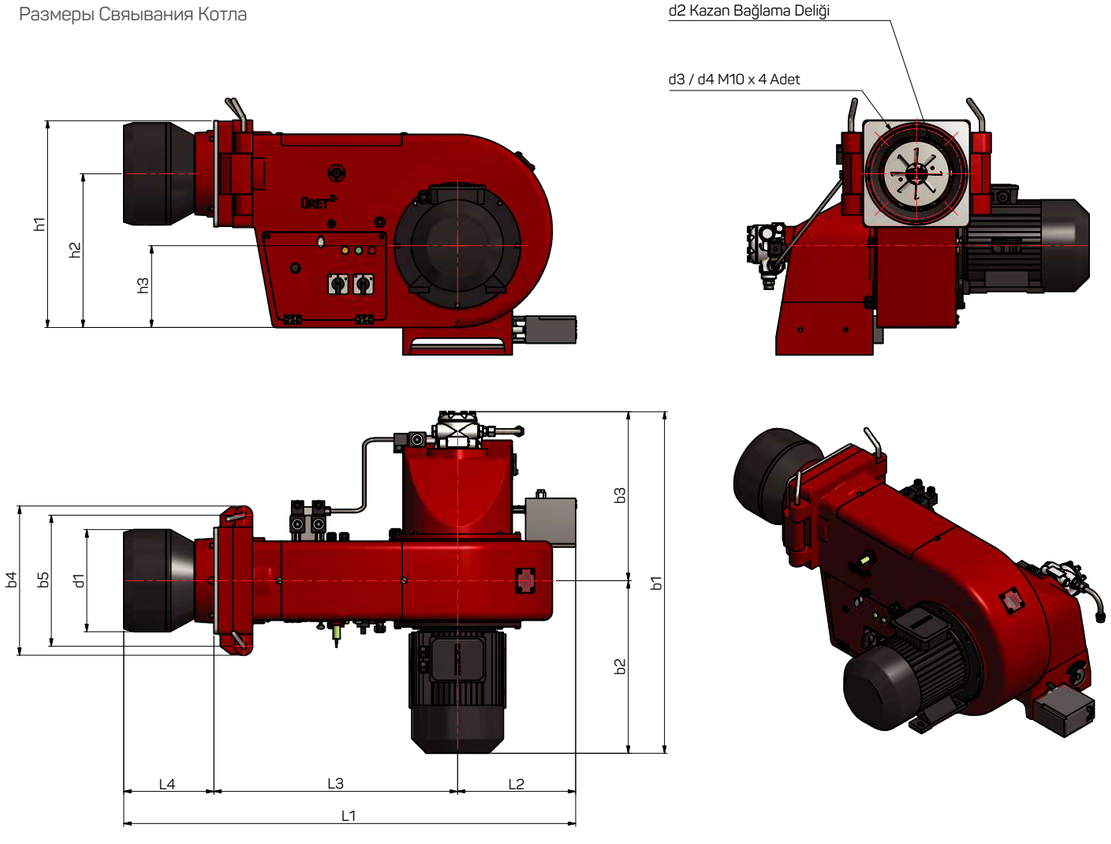

Üret İki Kademeli Hafif Yağ Brülörleri Kapasite Tablosu
Capacity Table of Üret Two Stage Light Oil Burners
Таблица показателей производительности двухступенчатых горелок УРЕТ, работающих на легких сортах масла

BRÜLÖR TİPİ BURNER TYPE **ГОРЕЛКА ТИП**	**KAPASİTE** / CAPACITY / **МОЩНОСТЬ**						**MOTOR GÜCÜ** POWER **МОЩНОСТЬ ДВИГАТЕЛЯ** kW-V	**POMPA** PUMP **НАСОС** Suntec	**ÇALIŞMA BASINCI** WORKING PRESSURE **РАБОЧЕЕ ДАВЛЕНИЕ** bar	**YAKIT HORTUMU** OIL HOSES **ТОПЛИВНЫЙ ШЛАНГ**	**AĞIRLIK** WEIGHT **ВЕС** kg
	kg/h		Kcal/hx1000		kW						
	min	max	min	max	min	max					
Ü 7 VZTU	50	150	510	1530	593	1779	3 / 380	J 6 CC	10 - 14	R 1/2" - N 1/2"	80
Ü 8 VZTU	70	250	714	2550	830	2965	4 / 380	J 7 CC	10 - 14	R 1/2" - N 1/2"	85
Ü 9 VZTU	90	280	918	2856	1067	3321	7.5 / 380	TA 2 C	16 - 22	R M30x1.5 - N 3/4"	100
Ü 10 VZTU	130	350	1326	3570	1542	4151	11 / 380	TA 3 C	16 - 22	R M30x1.5 - N 3/4"	110

70-525 kg/h

Yüksek kapasitelerde üstün performans sağlayan 3 kademeli yanma teknolojisi.

Combustion technology of 3 stages, providing high performance and high capacity.

3-ступенчатая технология горения, обеспечивающая превосходные эксплуатационные показатели на высоких мощностях

Üret Üç Kademeli Hafif Yağ Brülörleri Kapasite Tablosu
Capacity Table of Üret Three Stage Light Oil Burners
Таблица показателей производительности трехступенчатых горелок УРЕТ, работающих на легких сортах масла

BRÜLÖR TİPİ / BURNER TYPE / ГОРЕЛКА ТИП	KAPASİTE / CAPACITY / МОЩНОСТЬ						MOTOR GÜCÜ / POWER / МОЩНОСТЬ ДВИГАТЕЛЯ kW-V	POMPA / PUMP / НАСОС Suntec	ÇALIŞMA BASINCI / WORKING PRESSURE / РАБОЧЕЕ ДАВЛЕНИЕ bar	YAKIT HORTUMU / OIL HOSES / ТОПЛИВНЫЙ ШЛАНГ	AĞIRLIK / WEIGHT / ВЕС kg
	kg/h		Kcal/hx1000		kW						
	min	max	min	max	min	max					
Ü 8 VTTU	70	260	714	2652	830	3084	4 / 380	J 7 CC	10 - 14	R 1/2" - N 1/2"	90
Ü 11 VTTU	160	400	1632	4080	1898	4744	11 / 380	TA 3 C	16 - 22	R M30x1.5 - N 3/4"	115
Ü 12 VTTU	210	525	2142	5355	2491	6227	15 / 380	TA 5 C	16 - 22	R M30x1.5 - N 3/4"	370

Boyutlar / Dimensions / **Размеры** (mm)

Tip / Type / Тип	b1	b2	b3	b4	b5	L1	L2	L3	L4	h1	h2	h3	h4	d1	d2	d3	d4	r1	r2
Ü 8 VTTU	815	405	410	355	312	1067	272	580	215	495	365	195	65	ø 243	ø 210	ø 235	M10	850	770
Ü 11 VTTU	1110	641	468	500	450	1352	386	675	290	690	495	265	-	ø 285	ø 280	ø 330	M12	1050	980
Ü 12 VTTU	1275	695	580	550	r230	1672	475	822	375	922	647	360	-	ø 356	ø 365	ø 520	M16	1470	1210

Kazana Bağlama Ölçüleri
Connection Sizes to the Boiler
Размеры Свяывания Котла

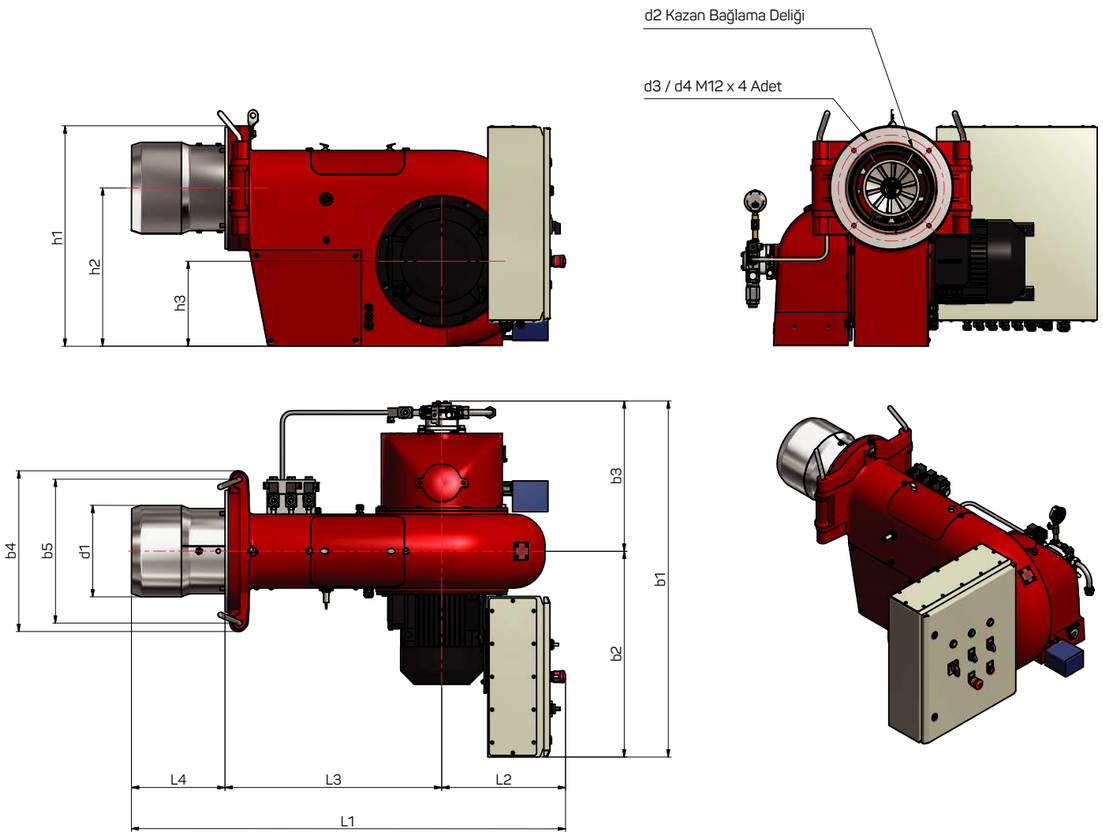

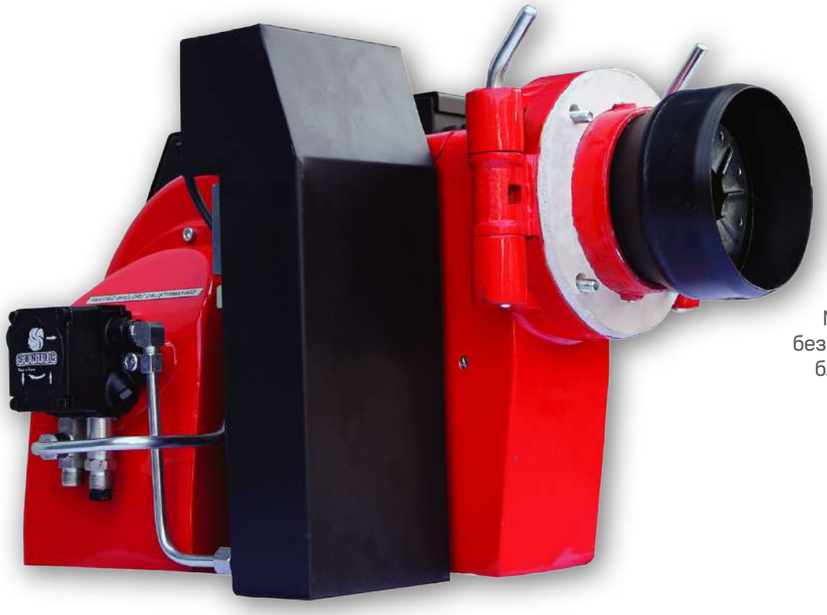

10-90 kg/h

Sağlam güçlü gövde konstrüksiyonu ile uzun yıllar verimli ve sorunsuz çalışma.

Long life, trouble free operation and high efficiency with his strong stable housing.

Многолетняя эффективная и безукоризненная эксплуатация благодаря прочной и сильной конструкции корпуса

Üret Tek Kademeli Orta Yağ Brülörleri Kapasite Tablosu
Capacity Table of Üret Single Stage Heavy Oil Burners
Таблица показателей производительности одноступенчатых горелок УРЕТ, работающих на тяжелых сортах масла

BRÜLÖR TİPİ / BURNER TYPE / ГОРЕЛКА ТИП	KAPASİTE / CAPACITY / МОЩНОСТЬ						MOTOR GÜCÜ / POWER / МОЩНОСТЬ ДВИГАТЕЛЯ kW-V	ISITICI / PREHEATER / ПОДОГРЕВАТЕЛЬ kW	POMPA / PUMP / НАСОС Suntec	ÇALIŞMA BASINCI / WORKING PRESSURE / РАБОЧЕЕ ДАВЛЕНИЕ bar	YAKIT HORTUMU / OIL HOSES / ТОПЛИВНЫЙ ШЛАНГ	AĞIRLIK / WEIGHT / ВЕС kg
	kg/h		Kcal/hx1000		kW							
	min	max	min	max	min	max						
ÜM 2 VTU	10	20	97	194	113	226	0.37 / 380	1.8	D 57 C	16 - 20	R 3/8" - N 1/2"	32
ÜM 3 VTU	15	35	146	340	170	395	0.55 / 380	2.2	D 67 C	16 - 20	R 3/8" - N 1/2"	48
ÜM 3 VTUS	18	45	175	437	203	508	0.75 / 380	3	E 4 NC	16 - 20	R 1/2" - N 1/2"	52
ÜM 5 VTUS	40	90	388	873	451	1015	1.5 / 380	4.5	E 6 NC	16 - 20	R 1/2" - N 1/2"	72

Boyutlar / Dimensions / **Размеры** (mm)

Tip / Type / Тип	b1	b2	b3	b4	b5	L1	L2	L3	L4	h1	h2	h3	h4	h5	d1	d2	d3	d4	r1	r2
ÜM 2 VTU	535	310	225	240	200	655	222	320	112	350	320	235	145	-	Ø 130	Ø 135	Ø 148	M8	455	650
ÜM 3 VTU	635	323	312	263	225	740	170	430	140	425	393	300	180	44	Ø 160	Ø 150	Ø 180	M8	610	725
ÜM 3 VTUS	655	323	332	263	225	740	170	430	140	425	393	300	180	44	Ø 160	Ø 150	Ø 180	M8	610	725
ÜM 5 VTUS	670	335	335	285	251	855	196	512	147	475	473	355	210	-	Ø 180	Ø 190	Ø 210	M10	700	800

Kazana Bağlama Ölçüleri
Connection Sizes to the Boiler
Размеры Свяывания Котла

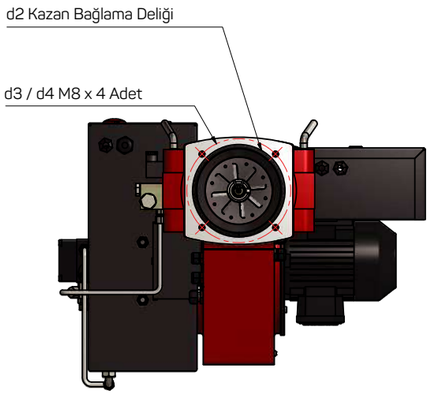

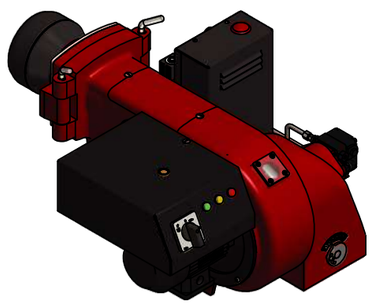

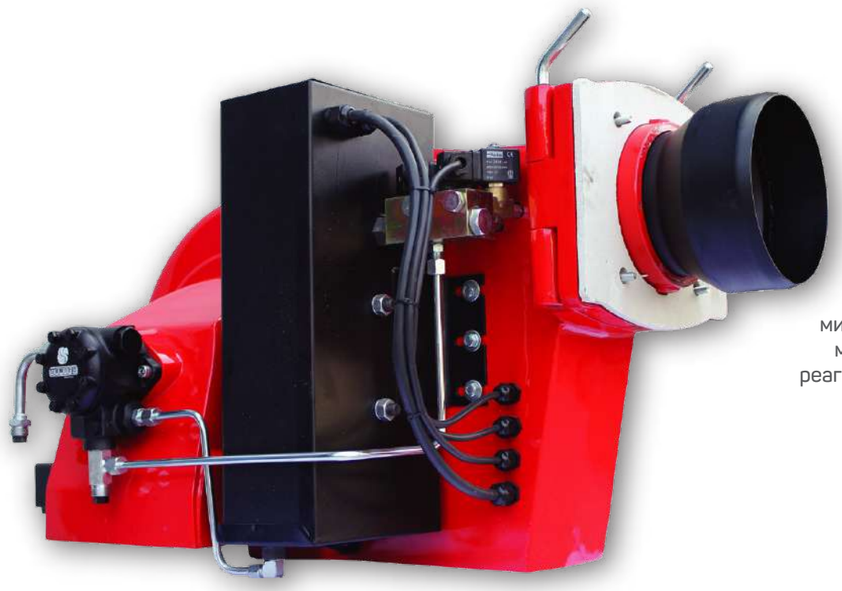

20-110 kg/h

Hassas klape sistemi ile minimum ve maksimum kapasitelerde verimli yanma.

Effective combustion at minimum and maximum capacities with sensitive valve system.

Эффективное горение на минимальной и максимальной мощности благодаря быстро реагирующей системе клапанов

Üret İki Kademeli Orta Yağ Brülörleri Kapasite Tablosu
Capacity Table of Üret Two Stage Heavy Oil Burners
Таблица показателей производительности двухступенчатых горелок УРЕТ, работающих на тяжелых сортах масла

BRÜLÖR TİPİ / BURNER TYPE / ГОРЕЛКА ТИП	KAPASİTE / CAPACITY / МОЩНОСТЬ						MOTOR GÜCÜ / POWER / МОЩНОСТЬ ДВИГАТЕЛЯ kW-V	ISITICI / PREHEATER / ПОДОГРЕВАТЕЛЬ kW	POMPA / PUMP / НАСОС	ÇALIŞMA BASINCI / WORKING PRESSURE / РАБОЧЕЕ ДАВЛЕНИЕ bar	YAKIT HORTUMU / OIL HOSES / ТОПЛИВНЫЙ ШЛАНГ	AĞIRLIK / WEIGHT / ВЕС kg
	kg/h		Kcal/hx1000		kW							
	min	max	min	max	min	max						
ÜM 3 VZTU	20	50	194	485	226	564	0.75 / 380	4.4	E 4 NC	16 - 20	R 1/2" - N 1/2"	53
ÜM 5 VZTU	40	110	388	1067	451	1240	1.5 / 380	4.5	E 6 NC	16 - 20	R 1/2" - N 1/2"	77

Boyutlar / Dimensions / **Размеры** (mm)

Tip / Type / Тип	b1	b2	b3	b4	b5	L1	L2	L3	L4	h1	h2	h3	h4	d1	d2	d3	d4	r1	r2
ÜM 3 VZTU	655	323	332	263	225	830	260	430	139	470	393	300	180	Ø 160	Ø 150	Ø 180	M8	705	730
ÜM 5 VZTU	670	335	335	285	251	929	270	512	147	480	473	353	210	Ø 180	Ø 190	Ø 210	M10	805	805

Kazana Bağlama Ölçüleri
Connection Sizes to the Boiler
Размеры Свяывания Котла

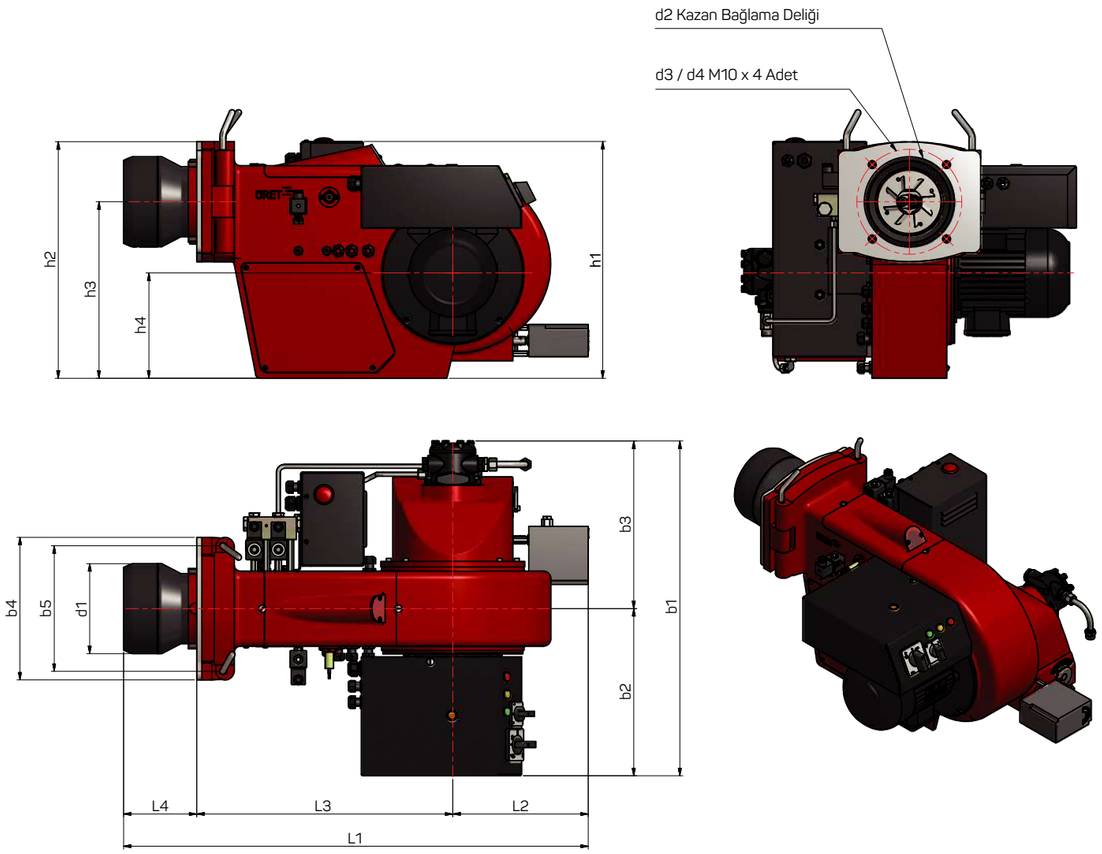

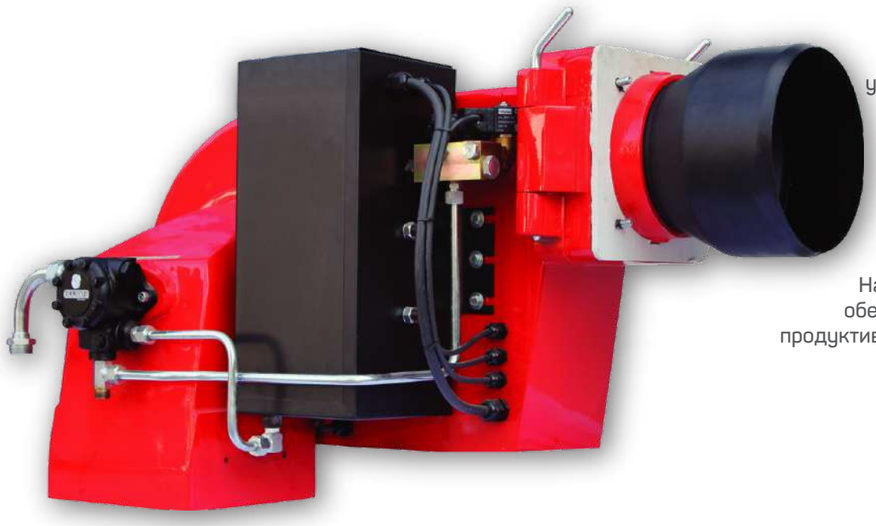

50-350 kg/h

En zor şartlarda bile yüksek verimlilik sağlayan kuru tip ısıtıcılar.

Dry type heaters providing high-efficiency combustion,even under most difficult conditions.

Нагреватели сухого типа, обеспечивающие высокую продуктивность даже в наиболее сложных условиях

Üret İki Kademeli Orta Yağ Brülörleri Kapasite Tablosu
Capacity Table of Üret Two Stage Heavy Oil Burners
Таблица показателей производительности двухступенчатых горелок УРЕТ, работающих на тяжелых сортах масла

BRÜLÖR TİPİ / BURNER TYPE / ГОРЕЛКА ТИП	KAPASİTE / CAPACITY / МОЩНОСТЬ						MOTOR GÜCÜ / POWER / МОЩНОСТЬ ДВИГАТЕЛЯ kW-V	ISITICI / PREHEATER / ПОДОГРЕВАТЕЛЬ kW	POMPA / PUMP / НАСОС Suntec	ÇALIŞMA BASINCI / WORKING PRESSURE / РАБОЧЕЕ ДАВЛЕНИЕ bar	YAKIT HORTUMU / OIL HOSES / ТОПЛИВНЫЙ ШЛАНГ	AĞIRLIK / WEIGHT / ВЕС kg
	kg/h		Kcal/hx1000		kW							
	min	max	min	max	min	max						
ÜM 7 VZTU	50	150	485	1455	564	1692	3 / 380	6.6	E 6 NC	16 - 20	R M30x1.5 - N 3/4"	102
ÜM 8 VZTU	70	250	679	2425	790	2820	4 / 380	13.2	E 7 NC	16 - 20	R M30x1.5 - N 3/4"	115
ÜM 9 VZTU	90	270	873	2619	1015	3045	7.5 / 380	13.2	TA 2 C	16 - 22	R M30x1.5 - N 3/4"	130
ÜM 10 VZTU	130	350	1261	3395	1466	3948	11 / 380	15.4	TA 3 C	16 - 22	R M30x1.5 - N 3/4"	140

Boyutlar / Dimensions / **Размеры** (mm)

Tip / Type / Тип	b1	b2	b3	b4	b5	L1	L2	L3	L4	h1	h2	h3	h4	d1	d2	d3	d4	r1	r2
ÜM 7 VZTU	800	395	405	355	312	1075	280	580	215	495	365	195	65	ø 205	ø 210	ø 235	M10	805	870
ÜM 8 VZTU	815	412	402	355	312	1075	280	580	215	495	365	195	65	ø 243	ø 210	ø 235	M10	805	860
ÜM 9 VZTU	1010	540	470	500	450	1266	375	675	216	690	495	265	-	ø 265	ø 280	ø 330	M12	1085	980
ÜM 10 VZTU	1110	640	470	500	450	1263	372	675	216	690	495	265	-	ø 265	ø 280	ø 330	M12	1085	980

Kazana Bağlama Ölçüleri
Connection Sizes to the Boiler
Размеры Свяывания Котла

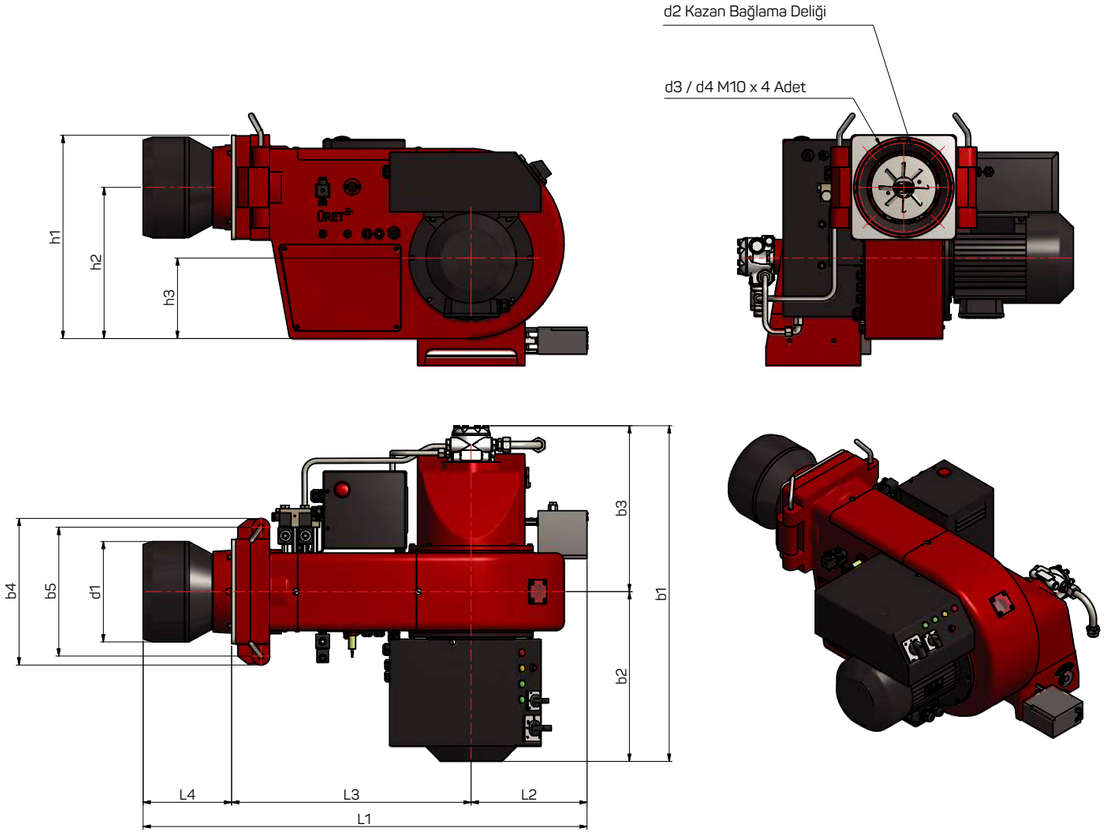

70-525 kg/h

Yüksek kapasitelerde üstün performans sağlayan 3 kademeli yanma teknolojisi.

Combustion technology of 3 stages, providing high performance and high capacity.

3-ступенчатая технология горения, обеспечивающая превосходные эксплуатационные показатели на высоких мощностях

Üret Üç Kademeli Orta Yağ Brülörleri Kapasite Tablosu
Capacity Table of Üret Three Stage Heavy Oil Burners
Таблица показателей производительности трехступенчатых горелок УРЕТ, работающих на тяжелых сортах масла

BRÜLÖR TİPİ / BURNER TYPE / ГОРЕЛКА ТИП	KAPASİTE / CAPACITY / МОЩНОСТЬ						MOTOR GÜCÜ / POWER / МОЩНОСТЬ ДВИГАТЕЛЯ kW-V	ISITICI / PREHEATER / ПОДОГРЕВАТЕЛЬ kW	POMPA / PUMP / НАСОС	ÇALIŞMA BASINCI / WORKING PRESSURE / РАБОЧЕЕ ДАВЛЕНИЕ bar	YAKIT HORTUMU / OIL HOSES / ТОПЛИВНЫЙ ШЛАНГ	AĞIRLIK / WEIGHT / ВЕС kg
	kg/h		Kcal/hx1000		kW							
	min	max	min	max	min	max						
ÜM 8 VTTU	70	260	679	2522	790	2932	4 / 380	13.2	E 7 NC	16 - 20	R M30x1.5 - N 3/4"	120
ÜM 11 VTTU	160	400	1552	3880	1805	4512	11 / 380	15.5	TA 3 C	16 - 22	R M30x1.5 - N 3/4"	150
ÜM 12 VTTU	210	525	2037	5092	2369	5921	15 / 380	26.4	TA 5 C	16 - 22	R M30x1.5 - N 3/4"	450

Boyutlar / Dimensions / **Размеры** (mm)

Tip / Type / Тип	b1	b2	b3	b4	b5	L1	L2	L3	L4	h1	h2	h3	h4	d1	d2	d3	d4	r1	r2
ÜM 8 VTTU	920	515	405	355	312	1140	345	580	215	495	365	195	65	ø 243	ø 210	ø 235	M10	850	900
ÜM 11 VTTU	1110	640	470	500	450	1340	375	675	290	690	495	265	260	ø 285	ø 280	ø 330	M12	1085	980
ÜM 12 VTTU	1275	695	580	550	440	1672	475	822	375	922	645	360	-	ø 356	ø 365	ø 520	M16	1470	1210

Kazana Bağlama Ölçüleri
Connection Sizes to the Boiler
Размеры Свяывания Котла

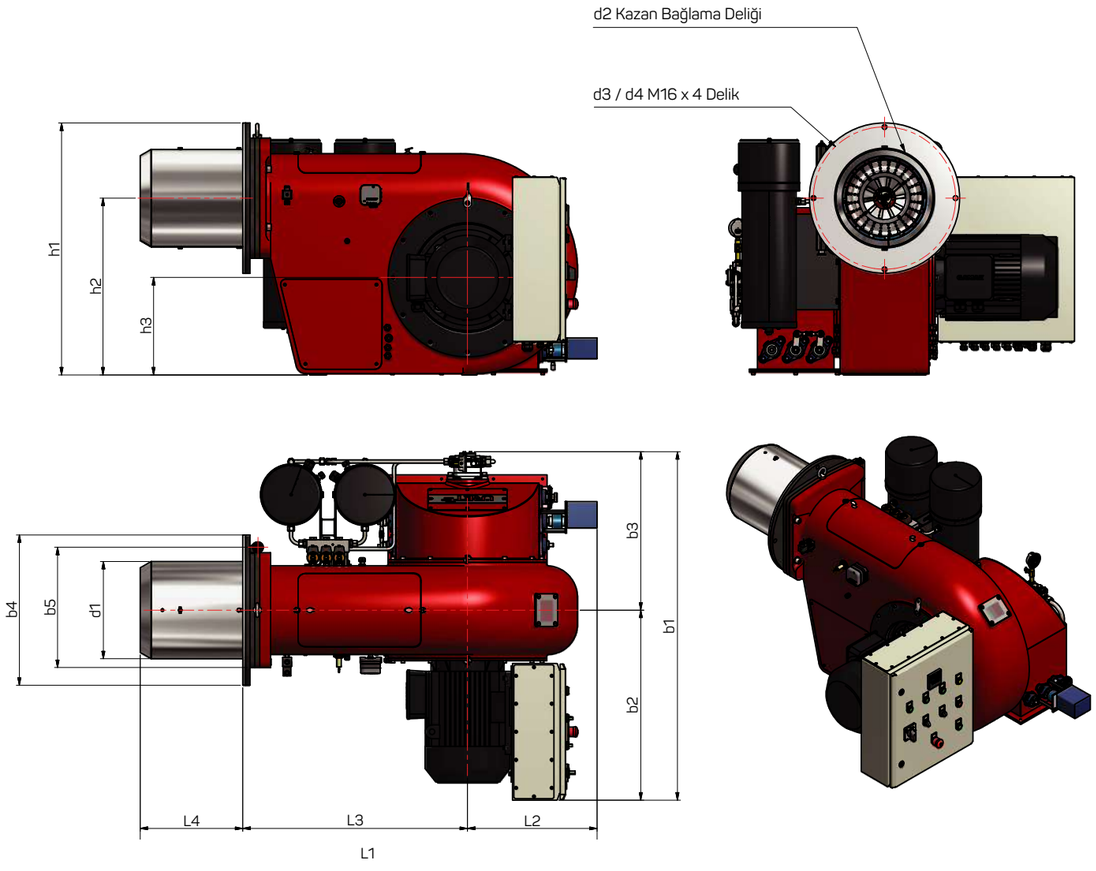

Yanma Odası Karşı Basıncına Bağlı Brülör Kapasite Eğrileri
Capacity Curves of Burner Against Counter Pressure of Combustion Chamber
Кривые зависимости показателей производительности горелки от противодавления в камере сгорания

Eğrilerde tayin edilecek değerler, brülör tiplerine göre; rejim halinde yanma odası basıncına bağlı olarak takribi yakılan yakıt miktarını gösterir.

Isı kazanları ve eşanjörlerinin yanma odası biçimlerine ve baca tiplerine göre brülörde yakılacak yakıt miktarını, kurulu tesiste yapılacak fiili ölçümler tayin eder.

The values to be determined at the curves, show approximate combusted amount of fuel in the combustion chamber according to burner types and depending on the combustion chamber pressure in normal working conditions.

The combustible amount of fuel for burner is determined by actual measurements at the current facility according to combustion chamber forms and flue types of boilers and heat exchangers.

Определяемые на кривых показатели показывают ориентировочное количество сжигаемого топлива в камере сжигания в соответствии с типами горелок и зависят от давления в камере сгорания в условиях работы в обычном режиме.

Количество топлива, сжигаемого в горелке, определяется фактическими замерами, выполняемыми на установленном объекте в соответствии с конфигурацией камеры сгорания отопительных котлов и теплообменников и типа дымоходной трубы.

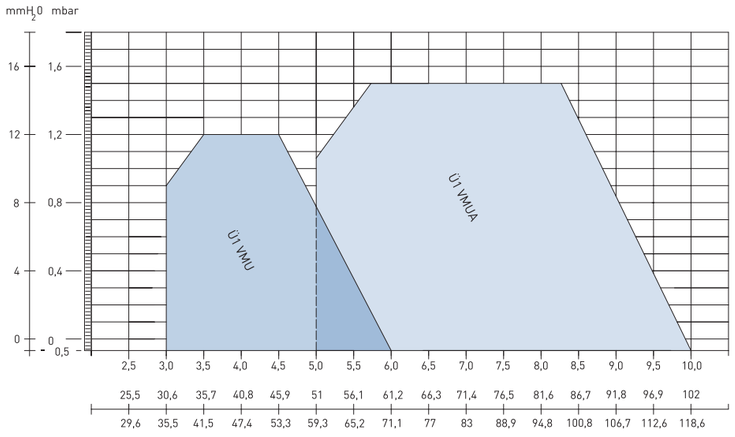

TEK KADEMELİ
SINGLE STAGE
ОДНОСТУПЕНЧАТЫЕ
Ü1 VMU / Ü1 VMUA

İKİ KADEMELİ
TWO STAGE
ДВУХСТУПЕНЧАТЫЕ
Ü2 VZTU / Ü3 VZTU
Ü5 VZTU

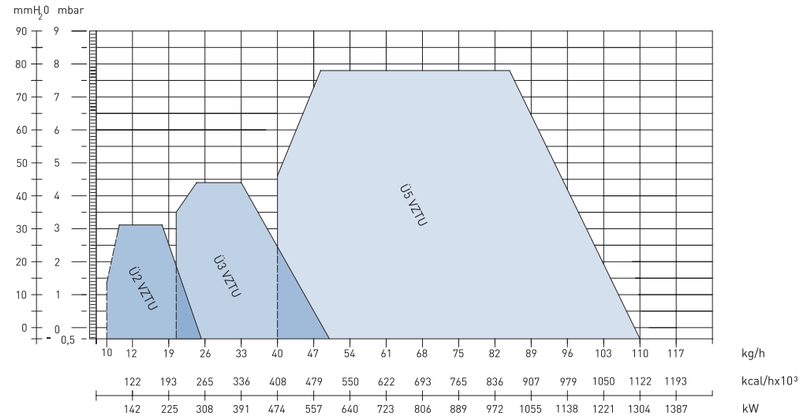

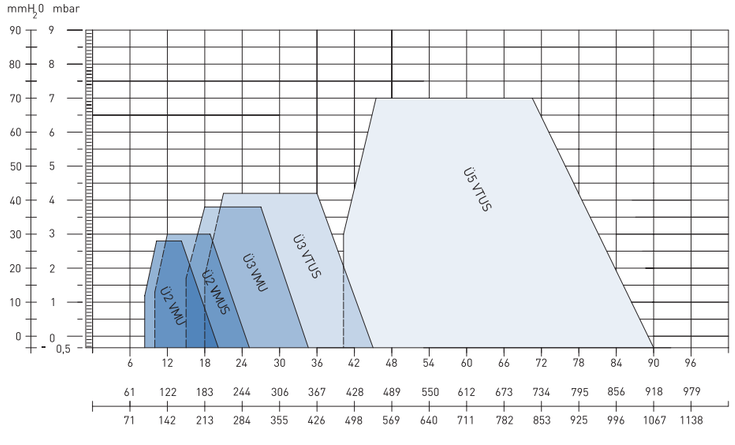

TEK KADEMELİ
SINGLE STAGE
ОДНОСТУПЕНЧАТЫЕ
Ü2 VMU / Ü2 VMUS / Ü3 VMU
Ü3 VTUS / Ü5 VTUS

İKİ KADEMELİ
TWO STAGE
ДВУХСТУПЕНЧАТЫЕ
Ü7 VZTU / Ü8 VZTU
Ü9 VZTU / Ü10 VZTU

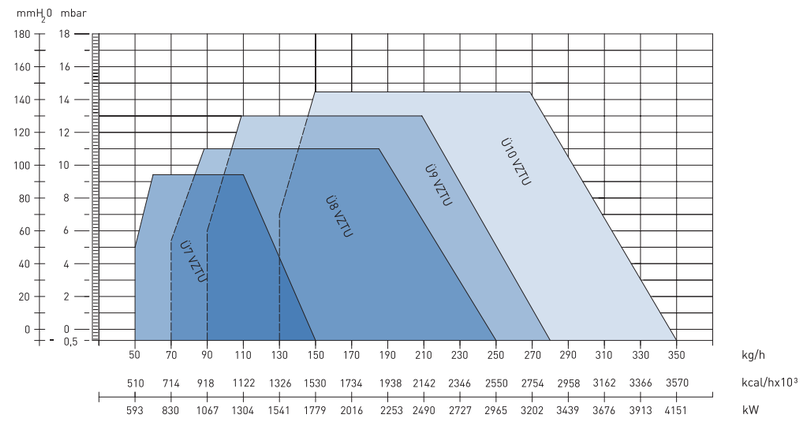

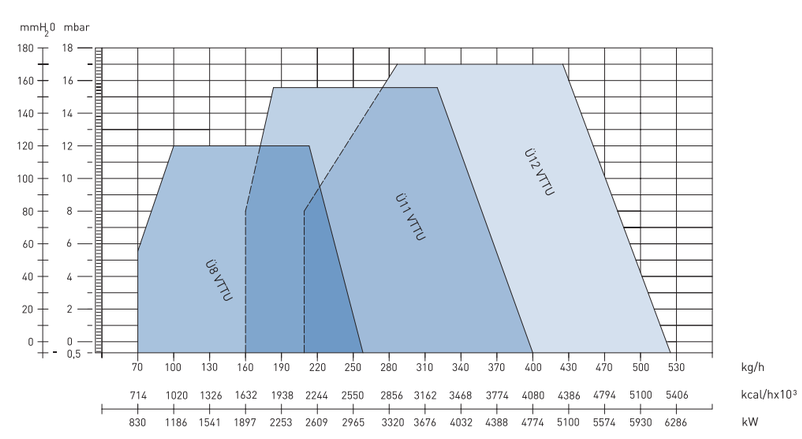

ÜÇ KADEMELİ
THREE STAGE
ТРЕХСТУПЕНЧАТЫЕ
Ü8 VTTU / Ü11 VTTU
Ü12 VTTU

Yanma Odası Karşı Basıncına Bağlı Brülör Kapasite Eğrileri

Capacity Curves of Burner Against Counter Pressure of Combustion Chamber

Кривые зависимости показателей производительности горелки от противодавления в камере сгорания

Eğrilerde tayin edilecek değerler, brülör tiplerine göre; rejim halinde yanma odası basıncına bağlı olarak takribi yakılan yakıt miktarını gösterir.

Isı kazanları ve eşanjörlerinin yanma odası biçimlerine ve baca tiplerine göre brülörde yakılacak yakıt miktarını, kurulu tesiste yapılacak fiili ölçümler tayin eder.

The values to be determined at the curves, show approximate combusted amount of fuel in the combustion chamber according to burner types and depending on the combustion chamber pressure in normal working conditions.

The combustible amount of fuel for burner is determined by actual measurements at the current facility according to combustion chamber forms and flue types of boilers and heat exchangers.

Определяемые на кривых показатели показывают ориентировочное количество сжигаемого топлива в камере сжигания в соответствии с типами горелок и зависят от давления в камере сгорания в условиях работы в обычном режиме.

Количество топлива, сжигаемого в горелке, определяется фактическими замерами, выполняемыми на установленном объекте в соответствии с конфигурацией камеры сгорания отопительных котлов и теплообменников и типа дымоходной трубы.

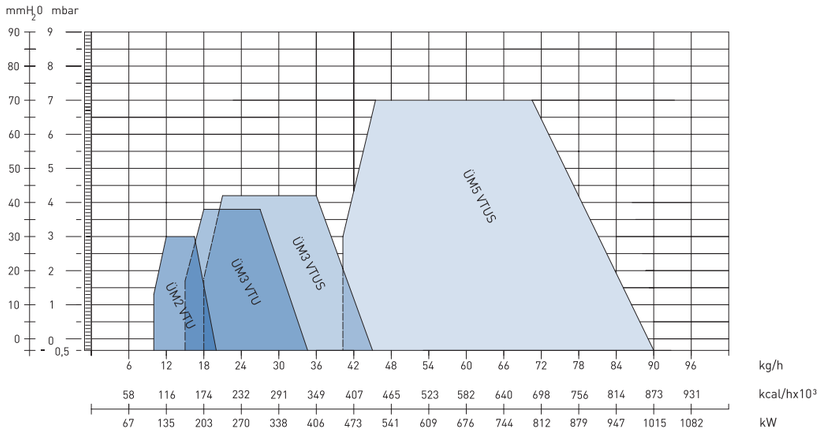

TEK KADEMELİ
SINGLE STAGE
ОДНОСТУПЕНЧАТЫЕ

ÜM2 VTU / ÜM3 VTU
ÜM3 VTUS / ÜM5 VTUS

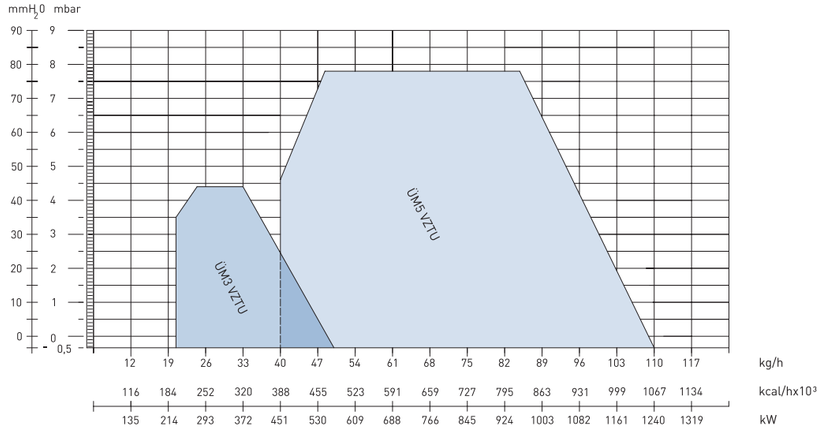

İKİ KADEMELİ
TWO STAGE
ДВУХСТУПЕНЧАТЫЕ

ÜM3 VZTU / ÜM5 VZTU

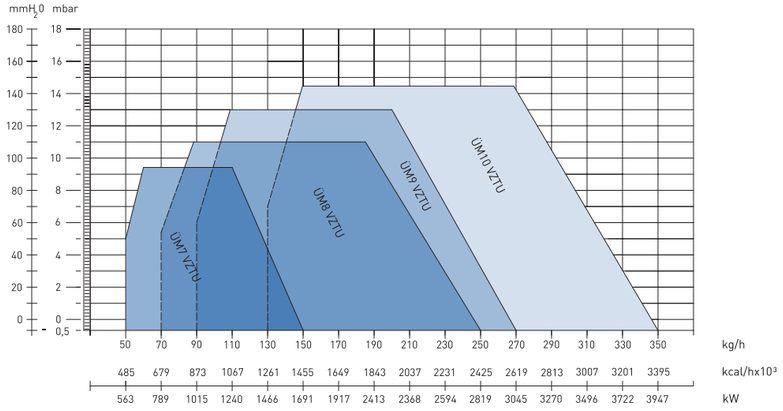

İKİ KADEMELİ
TWO STAGE
ДВУХСТУПЕНЧАТЫЕ

ÜM7 VZTU / ÜM8 VZTU
ÜM9 VZTU / ÜM10 VZTU

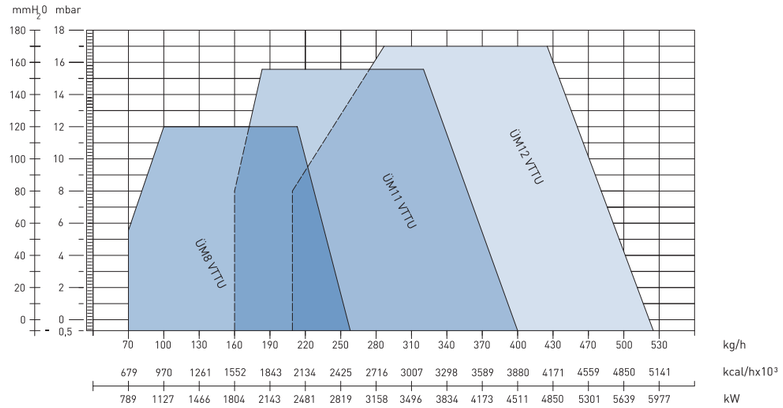

ÜÇ KADEMELİ
THREE STAGE
ТРЕХСТУПЕНЧАТЫЕ

ÜM8 VTTU / ÜM11 VTTU
ÜM12 VTTU