Блок управления котлом Protherm GSM-Climate ZONT H-1V eBUS

Код товара: 780106

Цена: 15 200,00 руб.

Артикул	9900000385
Напряжение питания	10-28В
Максимальный потребляемый ток	150 мА
Количество аналоговых входов	1
Выход сухой контакт (замыкание/размыкание)	1
Тип подключаемых проводных термодатчиков	DS 18S20
Тип подключаемых радиотермодатчиков	МЛ-703
Общее количество одновременно подключенных термодатчиков	10
Максимально допустимая длина шлейфа с термодатчиками	100 м
Максимальный ток через контакты реле	1000 мА
Максимальное напряжение коммутируемых контактов реле	~ 120 В, = 24 В
Голосовой интерфейс	есть
WEB интерфейс	есть
Интерфейс 1-Wire	есть
Температурный диапазон работы	от -30 до +55 °C

Частотные диапазоны GSM-модема	800, 900, 1800, 1900 MHz
Канал передачи данных	GPRS
GSM антенна	внешняя
Внутренняя энергонезависимая память	есть
Время выхода на рабочий режим	не более 50 сек
Средний срок службы	7 лет
Габаритные размеры	77 x 86 x 33 мм
Масса, не более	0,200 кг
Установка	На DIN рейку

ZONT H-1V eBus предназначен для дистанционного контроля и управления котлом системы отопления.Термостат автоматически регулирует работу котла в режиме нагрева таким образом, чтобы в помещении сохранялась заданная температура. Он контролирует техническое состояние котла и сигнализирует (оповещает) при возникновении аварии или отключении напряжения питания. Команды управления, настройка режимов работы, и передача данных о рабочих параметрах котла и термостата осуществляются по GSM связи и через интернет.

Комнатный термостат ZONT H-1V eBus предназначен для контроля необходимой температуры в доме. Имеет собственную сим-карту и подключается к отопительному котлу при помощи протокола E-BUS. Управлять прибором можно с телефона или планшета.

Термостат поддерживает десять режимов отопления помещения. Для этого к прибору подключают 10 датчиков температуры, причем можно одновременно. Походят как радиодатчики, так и проводные. Таким образом в комнате может быть либо тропическая жара, либо приятная прохлада.

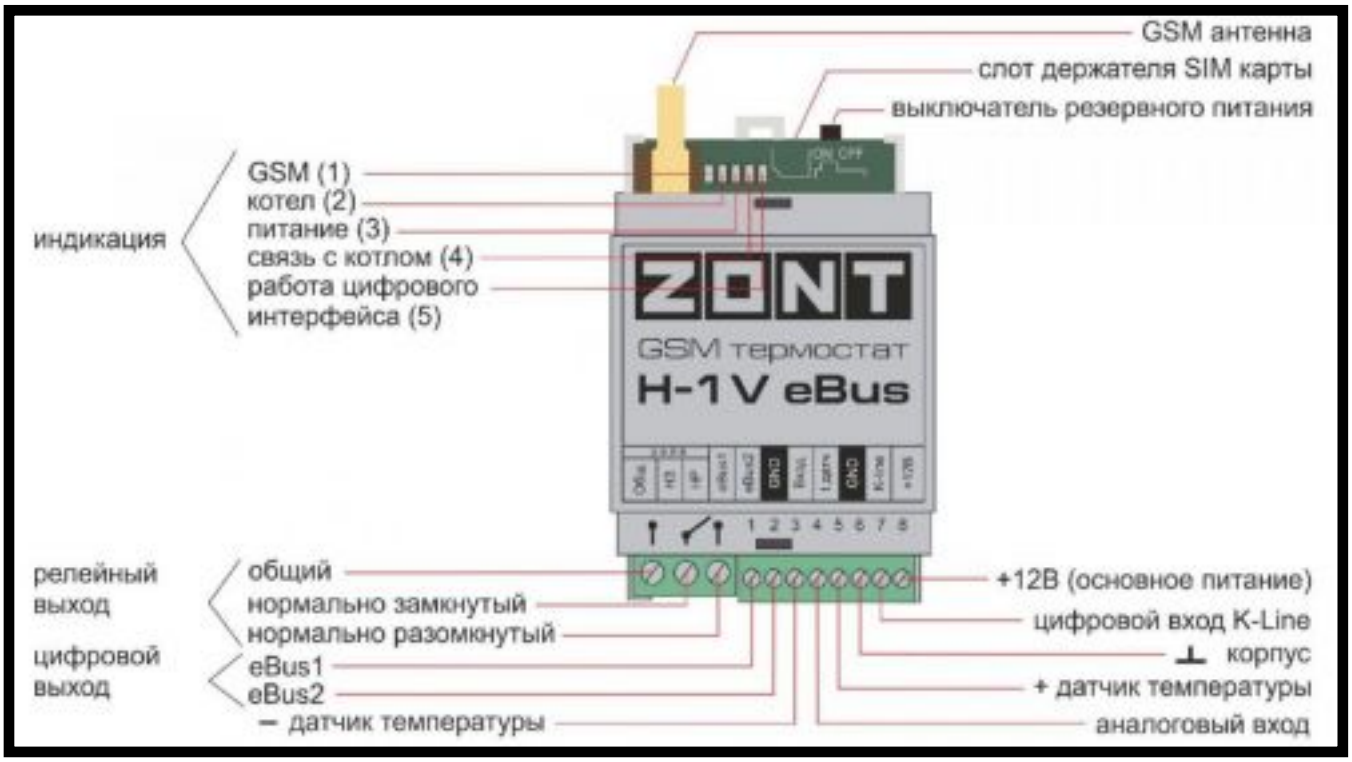

Кроме того, вы можете легко составить недельное расписание работы отопительного котла для наиболее оптимального расходования электроэнергии или газа.

Способы управления термостатом ZONT

Для дистанционного управления используются:

- Веб–сервис ZONT
- Приложение ZONT (для мобильных устройств на платформе iOS и Android)

- Сотовый телефон (СМС команды и управление через дозвон на Голосовое меню)

Для ручного управления можно использовать:

- Внешнюю сенсорную панель управления (модель ZONT МЛ-726)
- Комнатный терморегулятор (требуется его подключение к свободному входу термостата ZONT)

Предназначен для котлов Protherm и Vaillant, но может подключаться и к любым другим.